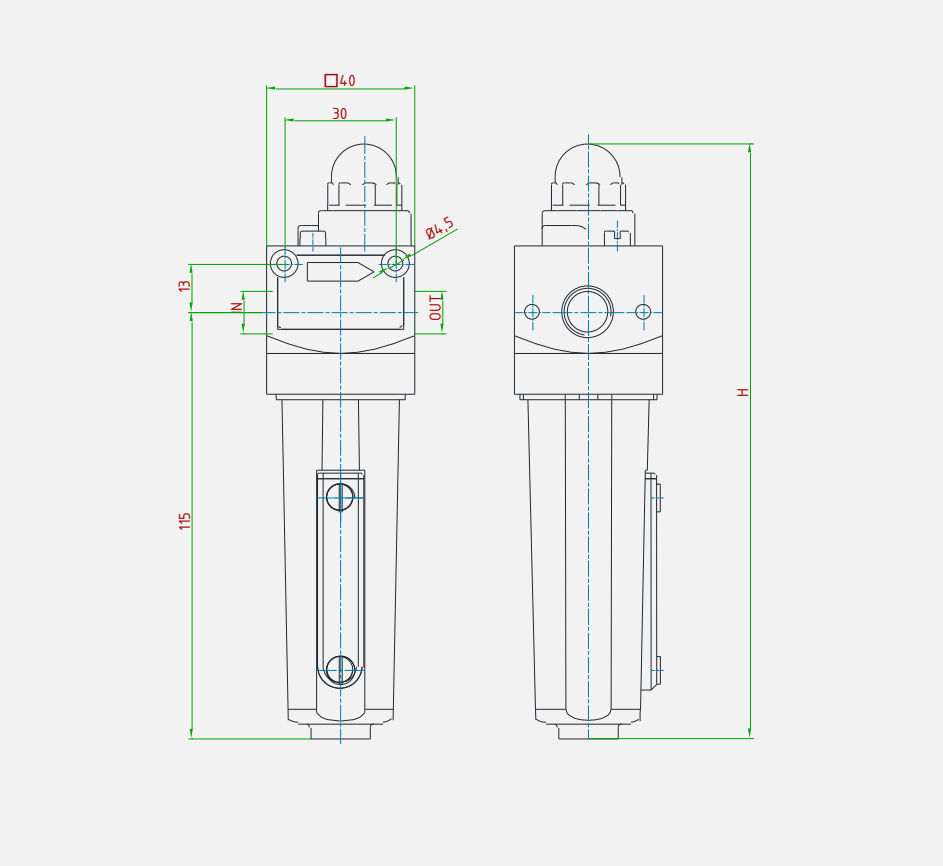

Lubrificatore a nebbia d'olio, dotato di rubinetto per la regolazione della quantità d'olio immessa nell'aria.
È consigliato l'utilizzo di olii con viscosità inferiori alla ISO VG 22 (3°E).

Oil fog lubricator with a tap for regulating the oil rate nebulized into the air.
It is recommended to use an oil with a viscosity degree lower than ISO VG 22 (3°E).

CARATTERISTICHE PRINCIPALI
MAIN FEATURES

COMPATIBILITÀ *COMPATIBILITY*	Aria compressa *Compressed air*
PRESSIONE DI ESERCIZIO MASSIMA *MAX. INLET PRESSURE*	**16 bar**
ATTACCHI A PROCESSO *IN/OUT CONNECTION*	1/8"-F • 1/4"-F GAS/NPT
TEMPERATURA DI ESERCIZIO *WORKING TEMPERATURE*	-10°+50°C (14+122 °F) standard altri range a richiesta / *other temperature ranges on request*
CAPACITA' SERBATOIO OLIO *OIL TANK CAPACITY*	*~45 CC*
PESO *WEIGHT*	*~ 0,4 kg* *~ 0,9 lb*
CERTIFICAZIONI *CERTIFICATIONS*	PED 2014/68/UE • EAC TR CU 010
MATERIALE CORPO E PARTI INTERNE *INTERNALS AND BODY MATERIAL*	Alluminio *Aluminum*
MATERIALE GUARNIZIONI *SEALS MATERIAL*	NBR • FPM
KIT RICAMBIO *SPARE PARTS KIT*	O-ring, sfera per non ritorno *O-rings, steel ball for check valve*

ID Insert Deal srl
ID Insert Deal si riserva il diritto di cambiare le specifiche del prodotto senza preavviso.
Riproduzione vietata. Tutti i diritti riservati; nessuna parte del presente documento può essere riprodotta senza autorizzazione di ID Insert Deal Srl.
ID Insert Deal reserves the right to change and/or modify product specifications without prior notice.
Reproduction forbidden. All rights reserved; the hereby document can't be reproduced, also partially, without the authorization of ID Insert Deal Srl.
Strada dei Boschi, 40, 20852 Villasanta (MB) Italia +39 039 30 2035 info@idinsertdeal.com